INSTALACIÓN DE ELECTROBOMBA HORIZONTAL, COMO EYECTORA.

En algunos casos se podrá instalar una bomba centrífuga standard con eyector, debiendo seleccionarse cuidadosamente el eyector adecuado para cada caso. No cualquier bomba permite el funcionamiento con eyector, al presentarse estos casos Lesa lo asesorará sobre que utilizar. La instalación debe hacerse de la siguiente manera.

Las indicaciones son las mismas que para la bomba eyectora standard pero es **imprescindible** la llave de paso y se debe tener especial cuidado en el proceso de puesta en marcha y regulación de dicha llave.

El procedimiento es cerrar la llave de paso, luego poner en marcha la bomba, abrir la llave paulatinamente dando tiempo a la bomba a estabilizarse, aumentando lentamente el caudal, hasta el punto en que el bombeo se interrumpe, cerrar la llave mínimamente de manera tal que se efectúe el bombeo y se obtenga el caudal máximo posible.

Este procedimiento se hace al **instalarse la bomba no debiendo repetirse si no se altera la posición de la llave de paso.**

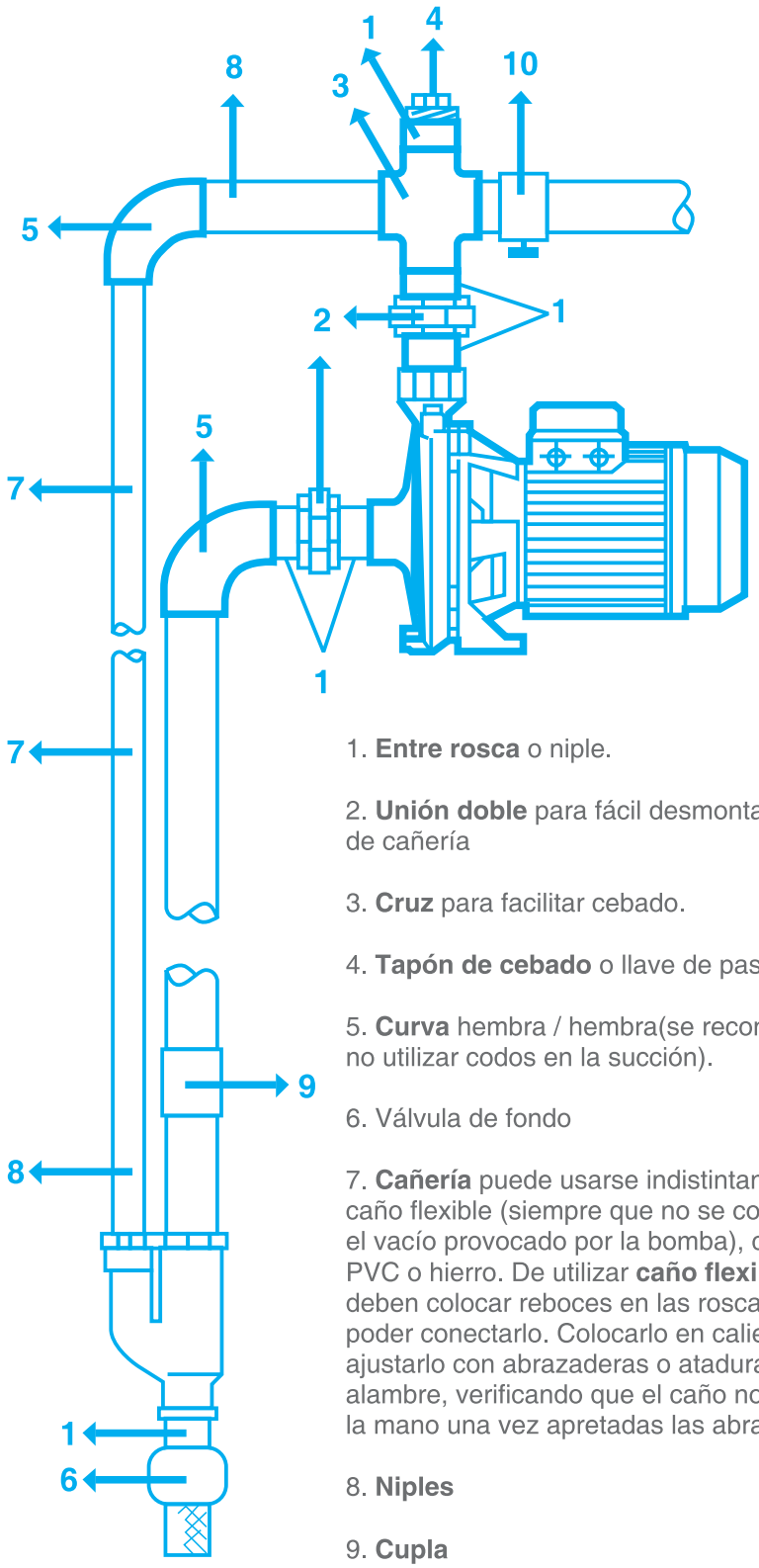

1. **Entre rosca** o niple.

2. **Unión doble** para fácil desmontaje de cañería

3. **Cruz** para facilitar cebado.

4. **Tapón de cebado** o llave de paso.

5. **Curva** hembra / hembra(se recomienda no utilizar codos en la succión).

6. Válvula de fondo

7. **Cañería** puede usarse indistintamente caño flexible (siempre que no se colapse con el vacío provocado por la bomba), caño de PVC o hierro. De utilizar **caño flexible:** se deben colocar reboces en las roscas para poder conectarlo. Colocarlo en caliente y ajustarlo con abrazaderas o ataduras de alambre, verificando que el caño no gire con la mano una vez apretadas las abrazaderas.

8. **Niples**

9. **Cupla**

10. **Llave de paso** para regulación de caudal.

Bombas lesa